Referencia	Denominación	Material	Cantidad	Procedencia
304.10.004	Guia resorte presión	Acero zincado	1	Fabricación
307.11.015	Racor cierre ox.ac./argón-CO2	Latón CuZn39Pb3	1	Trabajo ext.
307.11.049	Tuerca fijación membrana super	Latón CuZn39Pb3	1	Comercial
307.06.018	Resorte cierre ox. y ac.	Acero inox.	1	Trabajo ext.
355.05.011	Cuerpo válvula gasfree	Latón CuZn39Pb3	1	Fabricación
355.01.016	Racor entrada válvula	Latón CuZn39Pb3	1	Fabricación
355.01.019	Tuerca acoplamiento	Latón CuZn39Pb3	1	Fabricación
355.05.018	Codo salida econogala	Latón CuZn39Pb3	1	Comercial
357.11.018	Racor salida	Latón CuZn39Pb3	1	Fabricación
370.01.008	Vástago volante presión EN	Latón CuZn39Pb3	1	Fabricación
370.11.010	Platillo fijación membrana ox-gc	Latón CuZn39Pb3	1	Trabajo ext.
370.16.006	Volante regulación inyectado	Latón CuZn39Pb3	1	Trabajo ext.
370.16.009	Tapa volante presión amarilla	P.A.6 30% F.V.	1	Trabajo ext.
379.16.005	Membrana manorr.gasfree	NBR 70ShA	1	Trabajo ext.
379.11.120	Cierre gasfree	Latón CuZn39Pb3	1	Fabricación
390.10.050	Platillo resorte presión EN-15	Acero zincado	1	Trabajo ext.
390.06.028	Resorte presion acet.EN-1	Ac. zincado	1	Trabajo ext.
390.16.002	Tapa manorr.EN-15	P.A.6 30%F.V.	1	Trabajo ext.
390.16.022	Junta manorr.cuerpo-tapa Ø36	P.A.6	1	Trabajo ext.
702.11.017	Tuerca entrada oxigeno	Latón CuZn39Pb3	1	Fabricación

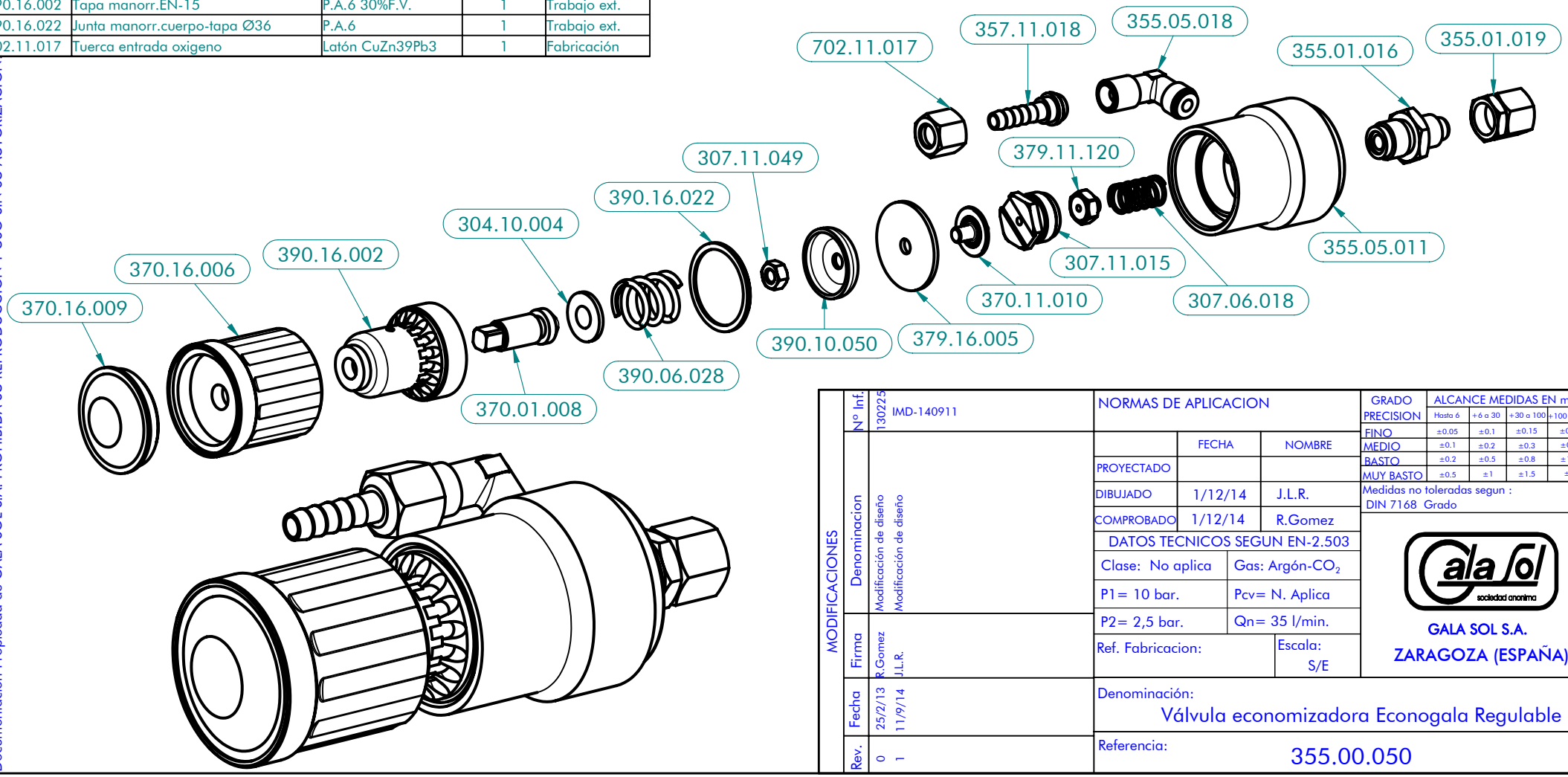

Documentación Propiedad de GALA SOL S.A. PROHIBIDA SU REPRODUCCION Y USO SIN SU AUTORIZACION

MODIFICACIONES

Rev.	Fecha	Firma	Denominacion	Nº Inf.
0	25/2/13	R.Gomez	Modificación de diseño	130225
1	11/9/14	J.L.R.	Modificación de diseño	IMD-140911

NORMAS DE APLICACION

	FECHA	NOMBRE
PROYECTADO		
DIBUJADO	1/12/14	J.L.R.
COMPROBADO	1/12/14	R.Gomez

DATOS TECNICOS SEGUN EN-2.503

Clase: No aplica	Gas: Argón-CO_2
P1= 10 bar.	Pcv= N. Aplica
P2= 2,5 bar.	Qn= 35 l/min.
Ref. Fabricacion:	Escala: S/E

GRADO PRECISION	ALCANCE MEDIDAS EN mm. Hasta 6	+6 a 30	+30 a 100	+100 a 300
FINO	±0.05	±0.1	±0.15	±0.2
MEDIO	±0.1	±0.2	±0.3	±0.5
BASTO	±0.2	±0.5	±0.8	±1.2
MUY BASTO	±0.5	±1	±1.5	±2

Medidas no toleradas segun : DIN 7168 Grado

GALA SOL S.A.
ZARAGOZA (ESPAÑA)

Denominación:
Válvula economizadora Econogala Regulable

Referencia:
355.00.050